Alimentation variable sur rail DIN ajustable par consigne externe ou interne

AL175V

LOREME

- ***Sortie ajustable par consigne externe*** *200 Watts maxi*
  0...30Vdc / 5A ; 0...48Vdc / 2A ; 0...60V / 1.8A
  0...115Vdc / 1A ; 0...127Vdc / 1A
  +/- 48Vdc 3A
  autre sur demande

- ***Entrée consigne***
  0..10V , 4...20mA ou potentiomètre

- ***Alimentation Ac ou Dc***
  48Vac, 85….265Vac (50Hz , 60Hz , 400Hz)
  100…..370Vdc ; 200….1200Vdc

- ***Recopie analogique du courant de sortie***
  4-20mA ou 0-10V

- ***Protection totale***
  Court-circuits, surcharges et thermique

- ***Montage RAIL DIN ou en Saillie***
  ventilé

Alimentation industrielle de moyenne puissance à sortie variable, ajustable par une entrée analogique , pouvant également servir d'amplificateur à forte sortance.

Descriptif :
- Alimentation hybride combinant une post régulation à découpage et une régulation linéaire permettant de combiner rendement et faible bruit.

Réalisation :
- Montage rail DIN ou mural
- Indice de protection IP20
- Connecteur a vis débrochable, raccordement jusqu'à 6 mm²
- Vernis de tropicalisation
- Forte résistance aux vibrations et aux chocs
- Faible sensibilité à l'humidité et aux poussières
- Protection contre les surcharge.
- Protection contre les court-circuits permanant.
- Protection thermique (limitation de la puissance de sortie).
- Refroidissement par Ventilation forcée
- Filtre CEM incorporé conforme à EN55022 classe A
- Tension de sortie ajustable sur plusieurs plages.

Spécifications techniques:
Linéarité tension de sortie typique : +/-2% / consigne
Régulation en ligne (variation d'entrée) : +/-0.5%
Régulation en charge (variation courant de sortie) : +/-1%
Bruits et ondulation résiduelle : < 100mVcàc (bande de 20MHz)
Stabilité thermique : +/-0.02% / °C
temps de maintien de la sortie 50mS typique (230Vac)
Température de –20°C à +60°C (version standard)
Dérating en température 2.5% / °C au-delà de 55°C
Limitation courant de sortie 110%
Fiabilité : MTBF de 300 000 heures à 25°C

Préconisations de mise en œuvre et de montage:
- protection primaire par fusible recommandé (5A retardé)
- respecter un positionnement permettant une bonne ventilation

Synoptique

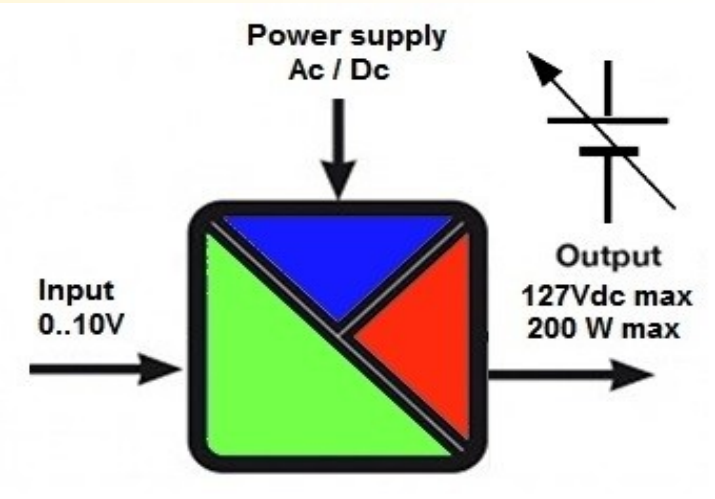

Version et code commande:

Demande de devis

AL175V : 1 sortie variable / consigne 0..10V ou 4-20mA à préciser

plage de sortie à préciser:
0...30Vdc / 5A
0...48Vdc / 3A
0...60V / 1.8A
0...115Vdc / 1A
0...127Vdc / 1A
autre sur demande

tension d'alimentation auxiliaire à préciser

AL175V-S : recopie du courant de sortie de l'alimentation en 4-20mA ou 0-10V

Précisions à 90 jours (20 °C +/- 2 °C) ***FICHE TELECHARGEABLE SUR WWW.LOREME.FR***

SPECIFICATIONS TECHNIQUES

Alimentation

Tension d'entrée	85….265VAC / 120...370VDC
Fréquence d'entrée	47….440Hz
Rendement typique	>85%
Courant d'appel	15A typique

Sortie

Précision de sortie	+/- 2% max (+/-1% sur demande)
Régulation de sortie	+/- 2% max. (pleine charge)
Ondulation de sortie	< 1% Vout max (limité à 20MHz)
Protection court circuit par limitation de courant	
Protection surcharge	110% typ.
Fréquence de découpage	60kHz typ.
Temps de maintien de sortie	50ms typique.

Caractéristiques de puissance de sortie en fonction de la tension d'entrée (version entrée 85….265Vac)

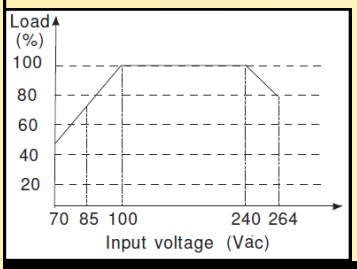

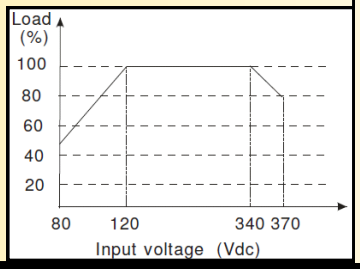

ENVIRONNEMENT

Température de fonctionnement	-10 °C à 50 °C
Protection thermique	100°C interne
Stockage	- 20 °C ….95 °C
Hygrométrie	85 % (non condensé)
Régulation en température	+/- 0.02%/°C typique
Resistance d'isolation	100 MΩ min.
Tension d'isolation	2500VAC
Poids	800g.
MTBF (+25°C)	300 000 heures

Caractéristiques de puissance de sortie en fonction de la température ambiante

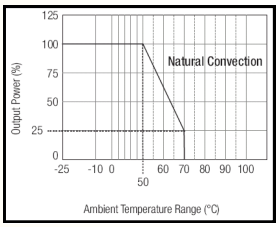

Electromagnetic compatibility 2014/30/UE / Low Voltage Directive 2014/35/UE

Immunity standard for industrial environments EN 61000-6-2		Emission standard for industrial environments EN 61000-6-4
EN 61000-4-2 ESD	*EN 61000-4-8 AC MF*	*EN 55011*
EN 61000-4-3 RF	*EN 61000-4-9 pulse MF*	*group 1*
EN 61000-4-4 EFT	*EN 61000-4-11 AC dips*	*class A*
EN 61000-4-5 CWG	*EN 61000-4-12 ring wave*	
EN 61000-4-6 RF	*EN 61000-4-29 DC dips*	

RACCORDEMENT ET ENCOMBREMENT:

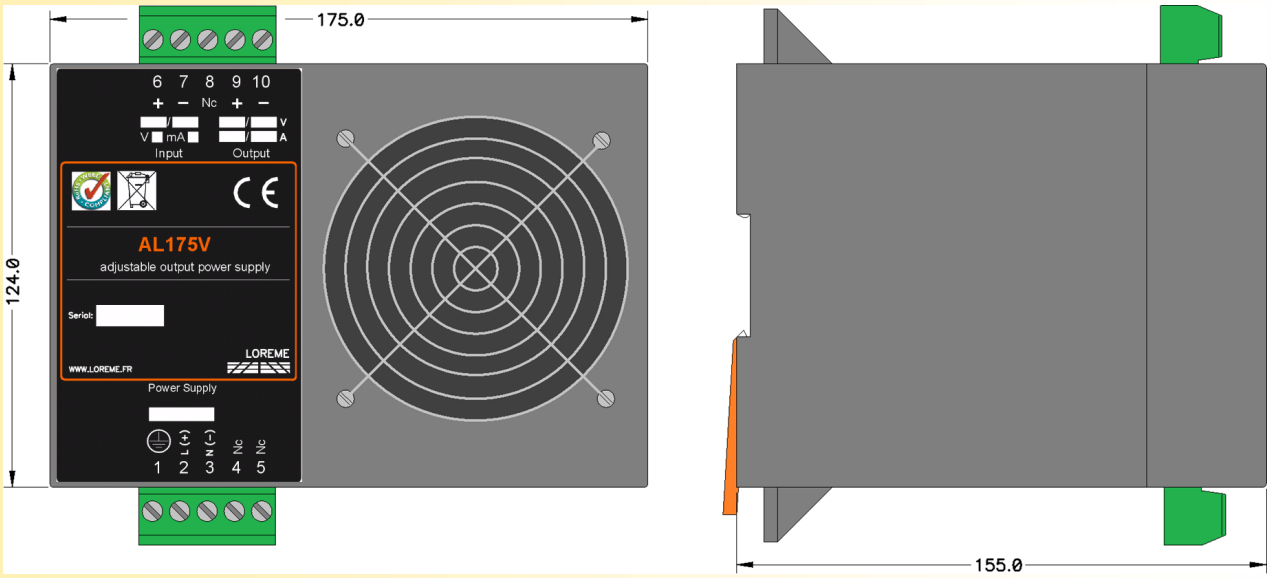

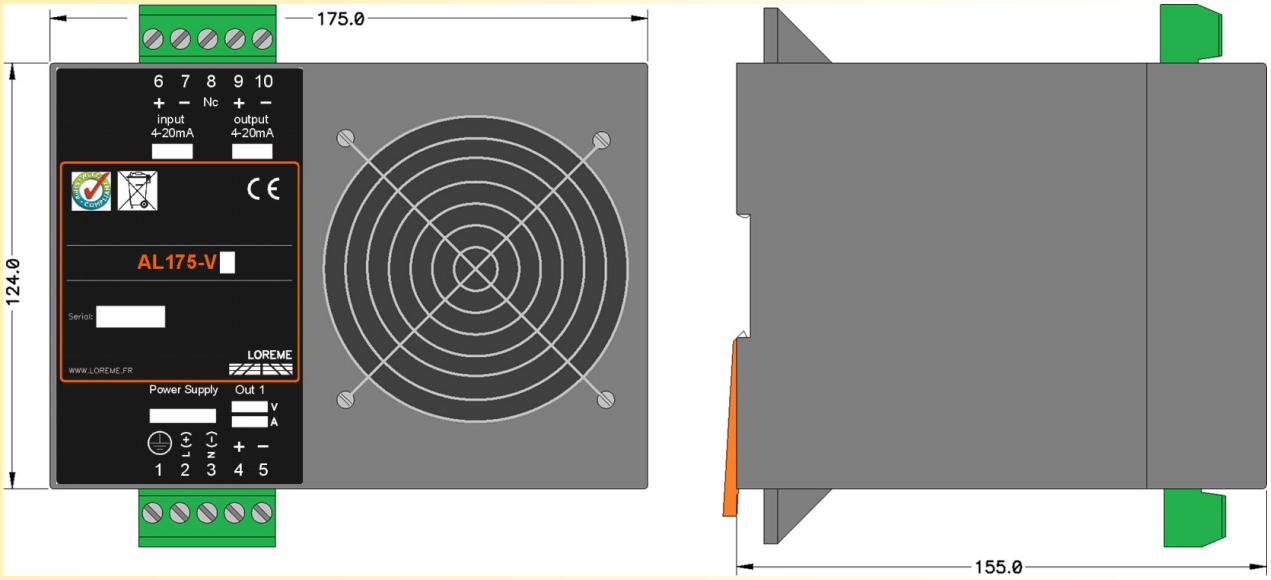

En raison de l'évolution constante des techniques et des normes, LOREME se réserve le droit de modifier sans préavis les caractéristiques des produits figurant dans ce document.